Aquarium Münster

Fish like us

AQUA-CLIPPER

COMODIDAD, EFICIENCA, SEGURIDAD

www.aquarium-munster.com

D092020P

COMODIDAD, EFICIENCA, SEGURIDAD
SISTEMA DE SELLADO AQUA-CLIPPER

AQUA-CLIPPER está en servicio en todo el mundo durante décadas. Llena una bolsa de transporte de peces con oxígeno puro y la sella absolutamente hermética con un clip de aluminio.

Así realizamos un transporte seguro sin ningún tipo de problemas incluso durante muchas horas. Las máquinas de sellado AQUA-CLIPPER son totalmente automáticas, muy robustas y de una manipulación fácil y eficiente.

AQUA-CLIPPER tiene un cuerpo de acero inoxidable. No importa si usa un AQUA-CLIPPER en un clima tropical húmedo o en un clima polar, sea con agua dulce o agua marina. Tenemos muchas experiencias a través de usuarios a lo del tiempo en todas las regiones del mundo. AQUA-CLIPPER gestiona cualquier tipo de bolsa de transporte de peces fabricada con diversos materiales, desde una mini bolsa hasta grandes bolsas dobles. Cualquiera que tenga que lidiar con el envasado de peces apreciará la facilidad de manejo y el enorme ritmo de producción.

Llenar una bolsa de oxígeno y sellar es cuestión de segundos.

Y como sabe, el tiempo es dinero, el sistema resulta especialmente convincente cuando se mira la economía.

Tenemos un AQUA-CLIPPER adecuado para cada caso. Por favor, pídanos consejo.

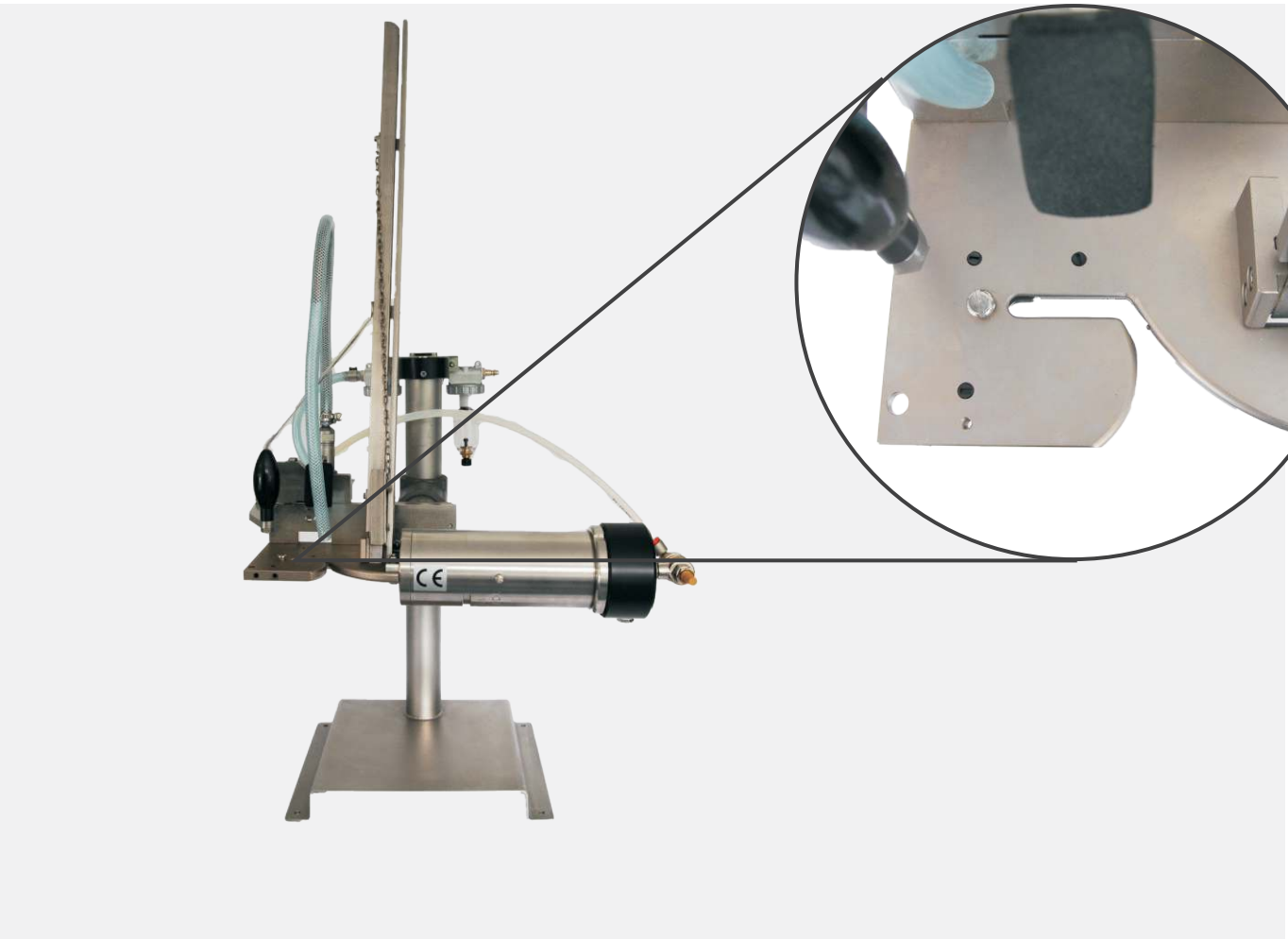

AQUA-CLIPPER 206 + 406
Para bolsas hasta 50 cm de ancho

Los modelos AQUA-CLIPPER 206 y AQUA-CLIPPER 406 con zona de clip de ranura son el primer acceso al mundo de los sistemas de sellado AQUA-CLIPPER. Proporcionan una funcionalidad completa para bolsas de transporte de peces de hasta 50 cm (20 in) de ancho.

AQUA-CLIPPER
MODELO AQUA-CLIPPER 206

Clip tipo	175, 200
para bolsa	Ancho max. 33 cm (13 in)
	con un espesor de max. 80 µm (3 mils)
Capacidad cargador	240 clips
Peso sin mesa	aprox. 11 kg (24 lbs)
Dimensiones	52 x 25 x 64 mm (W x D x H)
	aprox. 20 x 10 x 25 in (W x D x H)
Presión de aire	max. 6 bar (90 p. s. i.)
Consumo de aire	4 Nl cada ciclo a 6 bar (90 p.s.i.)

AQUA-CLIPPER
MODELO AQUA-CLIPPER 406

Clip tipo	370, 400, 425, 450
para bolsa	Ancho max. 50 cm (20 in)
	con un espresor de max. 80 µm (3 mils)
Capacidad cargador	240 clips
Peso sin mesa	aprox. 11 kg (24 lbs)
Dimensiones	52 x 25 x 64 mm (W x D x H)
	aprox. 20 x 10 x 25 in (W x D x H)
Presión de aire	max. 6 bar (90 p. s. i.)
Consumo de aire	4 Nl cada ciclo a 6 bar (90 p.s.i.)

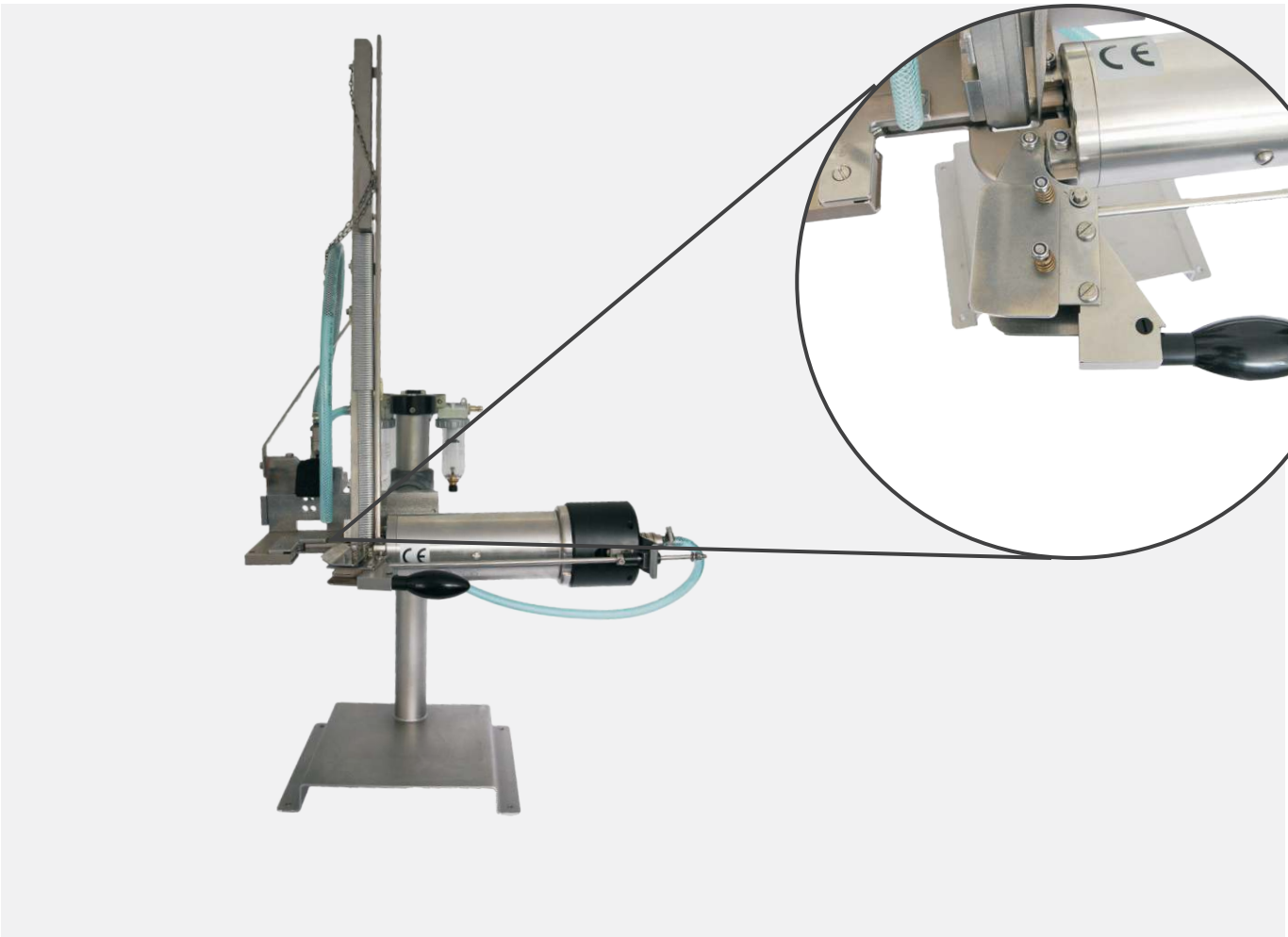

AQUA-CLIPPER 407
Máquina universal
Tanto para bolsas pequeñas como grandes

El modelo AQUA-CLIPPER 407 es el modelo de confort para la mayoría de las tareas de sellado en el transporte de peces. Debido a su zona de clip con recolector, se puede introducir material de bolsa aún más grueso en la máquina. Tanto las bolsas pequeñas como las grandes se manipulan de forma fiable con AQUA-CLIPPER 407. Se pueden sellar especialmente bolsas dobles en una sola operación. Con las opciones adicionales, AQUA-CLIPPER 407 se puede actualizar para muchas tareas.

AQUA-CLIPPER
MODEL AQUA-CLIPPER 407

Clip tipo	370, 400, 425, 450
para bolsa	Ancho 20 - 50 cm (8 - 20 in)
	con un espesor de max. 100 µm (4 mils)
Capacidad cargador	240 clips
Peso sin mesa	aprox. 11 kg (24 lbs)
Dimensiones	52 x 25 x 64 mm (W x D x H)
	aprox. 20 x 10 x 25 in (W x D x H)
Presión de aire	max. 6 bar (90 p. s. i.)
Consumo de aire	4 Nl cada ciclo a 6 bar (90 p.s.i.)

Extra options

Opción 407 vario	con cargador en Y para cambio rápido de clips
Opción 407 plus	con palanca para es ambalaje en linea de montaje
Opción 407 vario plus	con cargador en Y y palanca

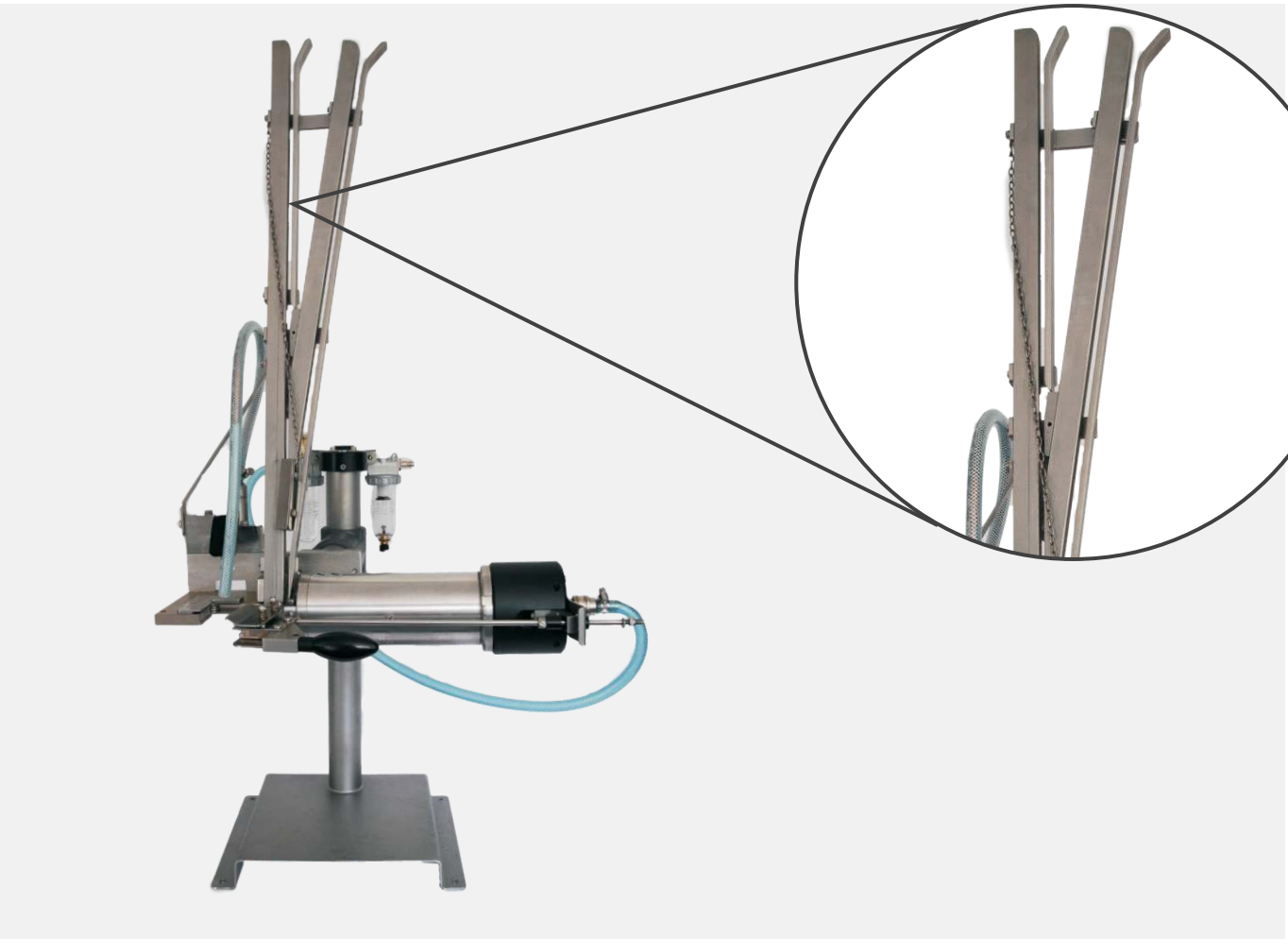

CARGADOR EN Y
Para la utilización sumultánea
de dos diferentes tipos de clips

AQUA-CLIPPER
CARGADOR EN Y

Gracias al cargador en Y, el AQUA-CLIPPER se puede cargar con dos tamaños diferentes de clips.

Si manipula diferentes tamaños de bolsas de forma permanente, puede cambiar entre dos tamaños de clips con una sola pasada.

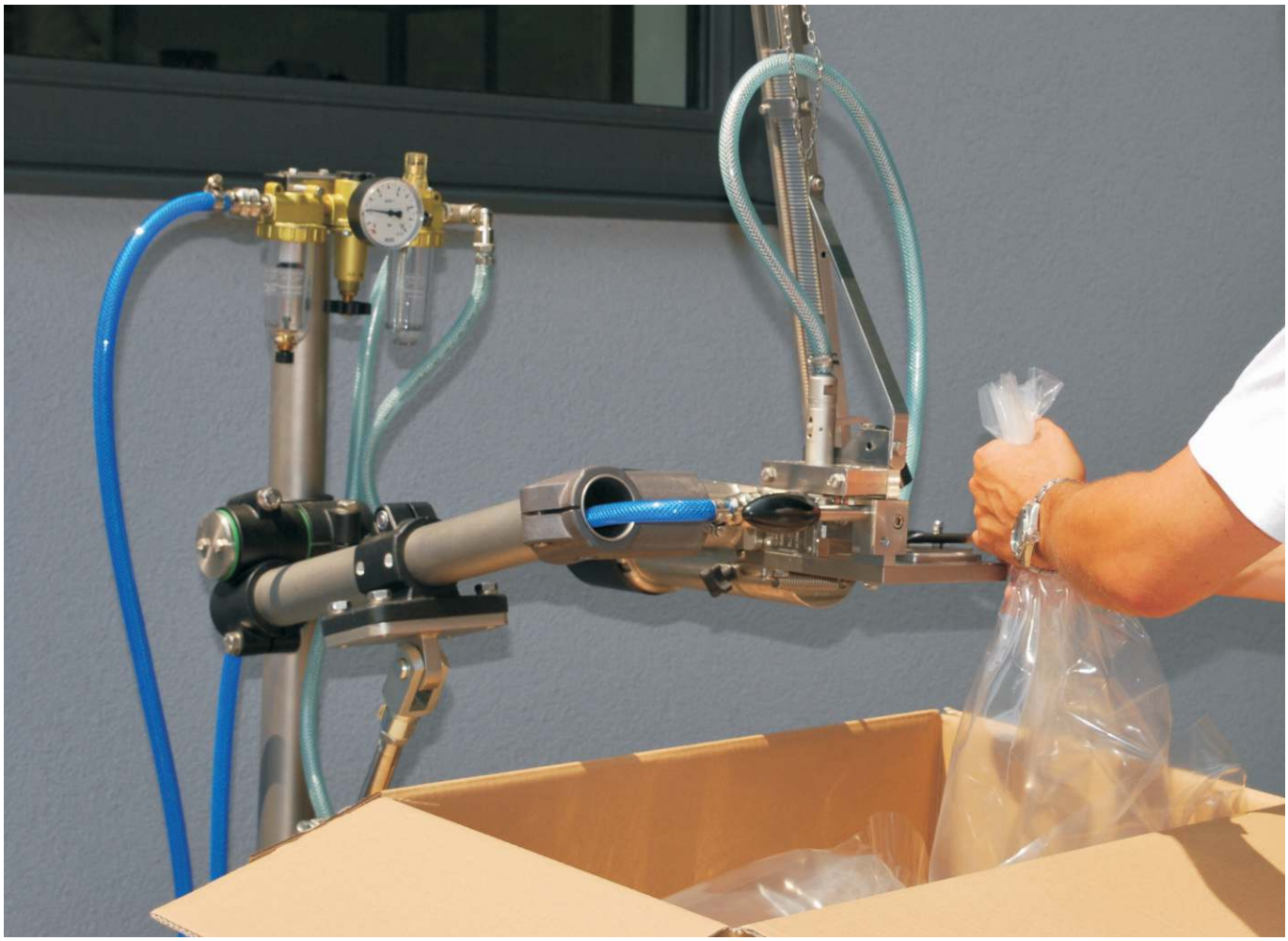

PALANCA
Especialmente para transportistas
que empacan en cintas transportadoras

AQUA-CLIPPER
PALANCA

Especialmente para los transportistas que están empacando a gran escala en la cinta transportadora, se desarrolló una palanca con la que el sello llega a la bolsa y ya no al revés. El resultado: más sellados con menos necesidad de energía. Las bolsas permanecen en la caja y se pueden mover mediante la cinta transportadora.

CLIPS DE ALTA PRECISIÓN
Máximo rendimiento y seguridad con clips de alta precisión

AQUA-CLIPPER
CLIPS DE ALTA PRECISION

Solo mediante el uso de clips originales de alta calidad, el sistema de sellado AQUA-CLIPPER puede alcanzar su máximo rendimiento y seguridad. La utilización de clips de baja calidad de origen asiático o americano puede afectar la estanqueidad de la bolsa sellada y dañar el AQUA-CLIPPER en un uso prolongado. Incluso una pequeña rebaba, apenas visible o una pequeña ranura pueden hacer que la bolsa pierda oxígeno en las horas de transporte. Nuestros clips de alta precisión están especialmente diseñados para el envasado de peces ornamentales. Cada clip se fabrica y desbarba con gran precisión. Una capa de cera permitirá un manejo exacto por parte del AQUA-CLIPPER y extenderá la vida útil de la matriz que forma los clips.

AQUARIUM MÜNSTER -
FISH LIKE US

MADE IN GERMANY
QUALITY SINCE 1926

Los peces ornamentales y el nombre Pahlsmeier y Aquarium Münster han estado conectados inseparablemente por décadas. Todo comenzó con un centro de cría de peces ormanentales fundado por Adolf Pahlsmeier Snr. en 1926, que pronto iba a encontrar un reconocimiento internacional.

Bajo la dirección de Adolf Pahlsmeier jr. la empresa desarrolló un negocio mayorista de peces ornamentales. La importación y exportación pasaron entonces a un primer plano.

Con la invención pionera de FAUNAMOR, el primer remedio contra Ichthyophthirius (enfermedad del punto blanco), el concepto de negocio fue cambiando en 1968. La gama de productos acuáticos de alta calidad se extendió sobre una base continua y hoy es la rama más importante. Los hitos durante este período fueron la única distribución de Furanace-P (más adelante: aquafuran) y el desarrollo del sistema de dosificación patentado Serie-P. Otras innovaciones fuero el AQUA-CLIPPER, diferentes pegamentos bajo el agua y AQUAVITAL BACTOSPRINT, el primer producto de 2-componentes con microorganismos inmovilizados que se activan inmediatamente antes de su uso.

En los últimos años, la empresa se convirtió en un proveedor de servicios para la producción y servicios que satisfacen las regulaciones legales y las normas farmacéuticas. Hoy en día la empresa está dirigida por Dirk Pahlsmeier, Mark Pahlsmeier y Moritz Pahlsmeier. Los partners de Aquarium Münster se encuentran en todos los mercados importantes por todo el mundo.

Dirk Pahlsmeier

Mark Pahlsmeier

Moritz Pahlsmeier

Aquarium Münster Pahlsmeier GmbH
Galgheide 8
D-48291 Telgte (Alemania)

Telf.: +49 2504 9304-0
Fax: +49 2504 9304-20

www.aquarium-munster.com
info@aquarium-munster.com

wueins concept

COPYRIGHT AQUARIUM MÜNSTER PAHLSMEIER GMBH