Aquarium Münster

Fish like us

AQUA-CLIPPER

COMFORT, EFFICIENZA, SICUREZZA

www.aquarium-munster.com

D092020P

COMFORT, EFFICIENZA, SICUREZZA
I SISTEMI DI CHIUSURA AQUA-CLIPPER

AQUA-CLIPPER sono da decenni al lavoro in ogni parte del mondo. Essi consentono di aggiungere ossigeno puro ai sacchetti per il trasporto dei pesci sigillando completamente con clips in alluminio.

Questo procedimento consente una tenuta assolutamente sicura anche per molte ore. I macchinari AQUA-CLIPPER sono totalmente automatici, molto resistenti, di semplice ed efficiente funzionamento.

La struttura dell'AQUA-CLIPPER è in acciaio inox: quindi l'apparecchio si adatta senza problemi ad ambienti umidi del clima tropicale o del freddo polare con acqua dolce o marina lungamente sperimentato in ogni parte del mondo. AQUA-CLIPPER puo' gestire qualsiasi tipo di sacchetto per il trasporto dei pesci, di qualsiasi materiale e misura, dal mini-bag ai grandi sacchi doppi. Chiunque debba occuparsi dell'imballo dei pesci apprezza il suo facile impiego e la grande resa.

Riempire un sacchetto con ossigeno e saldarlo richiede pochi secondi.

Tutti sappiamo che il tempo è denaro: questo sistema diventa ancora più convincente guardando al risparmio economico.

Abbiamo un AQUA-CLIPPER adatto ad ogni applicazione: richiedete il nostro consiglio

Aquarium Münster
CERTIFIED
Quality Management Department

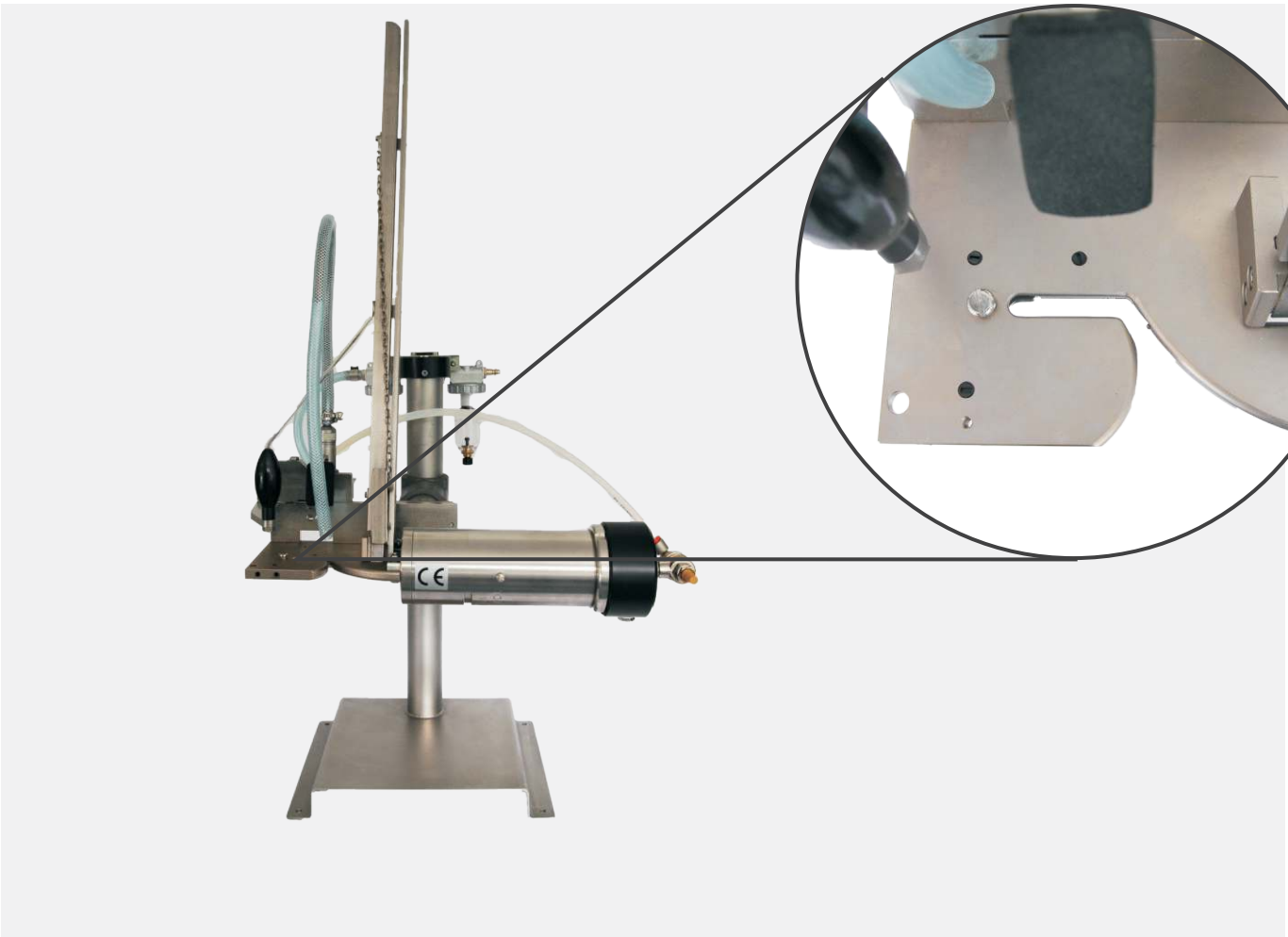

AQUA-CLIPPER 206 + 406
Per sacchetti fino
a 50 cm di larghezza

I modelli AQUA-CLIPPER 206 e AQUA-CLIPPER 406 con l'area dove inserire la clip è la proposta base per entrare nel mondo dei sistemi di chiusura AQUA-CLIPPER. Offrono una piena funzionalità per i sacchetti per il trasporto dei pesci fino ad una larghezza di 50 cm.

AQUA-CLIPPER
MODEL AQUA-CLIPPER 206

Clip tipo	175, 200
per buste	larghezza max. 33 cm
	Spessore max. 80 µm
Capacità di stoccaggio	240 clips
Peso senza supporto	ca.. 11 kg
Dimensioni	52 x 25 x 64 mm
Pressione aria	max. 6 bar (90 p. s. i.)
Consumio aria	4 Nl ogni ciclo a 6 bar (90 p.s.i.)

AQUA-CLIPPER
MODEL AQUA-CLIPPER 406

Clip tipo	370, 400, 425, 450
per buste	larghezza max. 50 cm
	Spessore max. 80 µm
Capacità di stoccaggio	240 clips
Peso senza supporto	ca.. 11 kg
Dimensioni	52 x 25 x 64 mm
Pressione aria	max. 6 bar (90 p. s. i.)
Consumio aria	4 Nl ogni ciclo a 6 bar (90 p.s.i.)

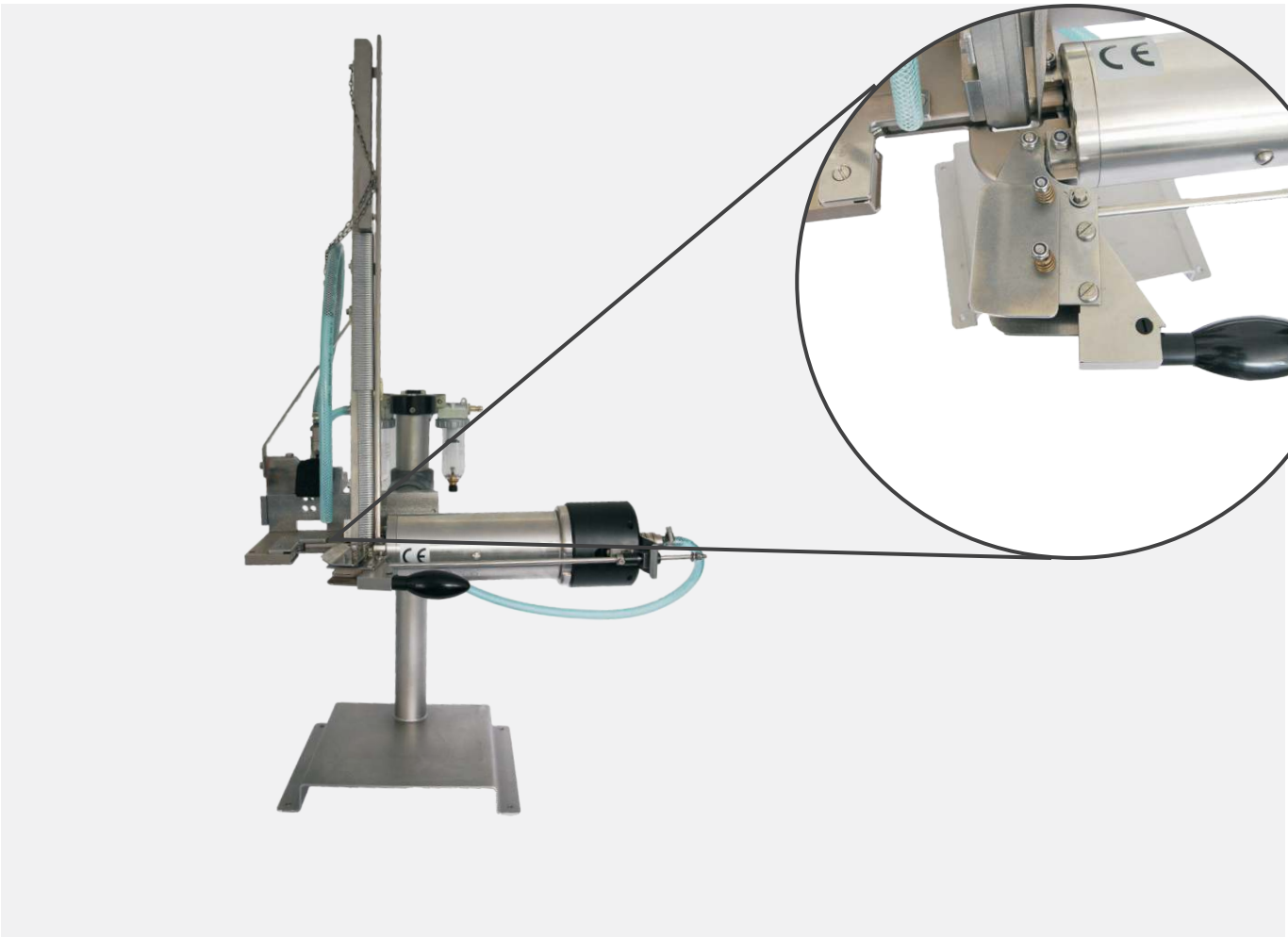

AQUA-CLIPPER 407
Sistema universale sia per sacchetti piccoli che per sacchetti più grandi

Il modello AQUA-CLIPPER 407 è il più pratico sistema per la chiusura dei sacchetti per il trasporto dei pesci. Grazie alla sua zona clip, è in grado di chiudere anche sacchetti di materiale più spesso. Sia i sacchetti piccoli che quelli grandi possono essere gestiti con sicurezza con AQUA-CLIPPER 407. Anche i sacchetti doppi si chiudono facilmente in un solo passaggio. L'aggiunta di funzioni Option supplementari rende AQUA-CLIPPER 407 adattabile a molti impieghi.

AQUA-CLIPPER
MODEL AQUA-CLIPPER 407

Clip tipo	370, 400, 425, 450
per buste	larghezza 20 - 50 cm
	Spessore max. 100 µm
Capacità di stoccaggio	240 clips
Peso senza supporto	ca.. 11 kg
Dimensioni	52 x 25 x 64 mm
Pressione aria	max. 6 bar (90 p. s. i.)
Consumio aria	4 Nl ogni ciclo a 6 bar (90 p.s.i.)

Opzioni supplementari:

407 vario	con stoccaggio Y per rapido switch delle clips
407 plus	con la leva per l'imballo su una linea di imballo
407 vario plus	con stoccagio Y e leva

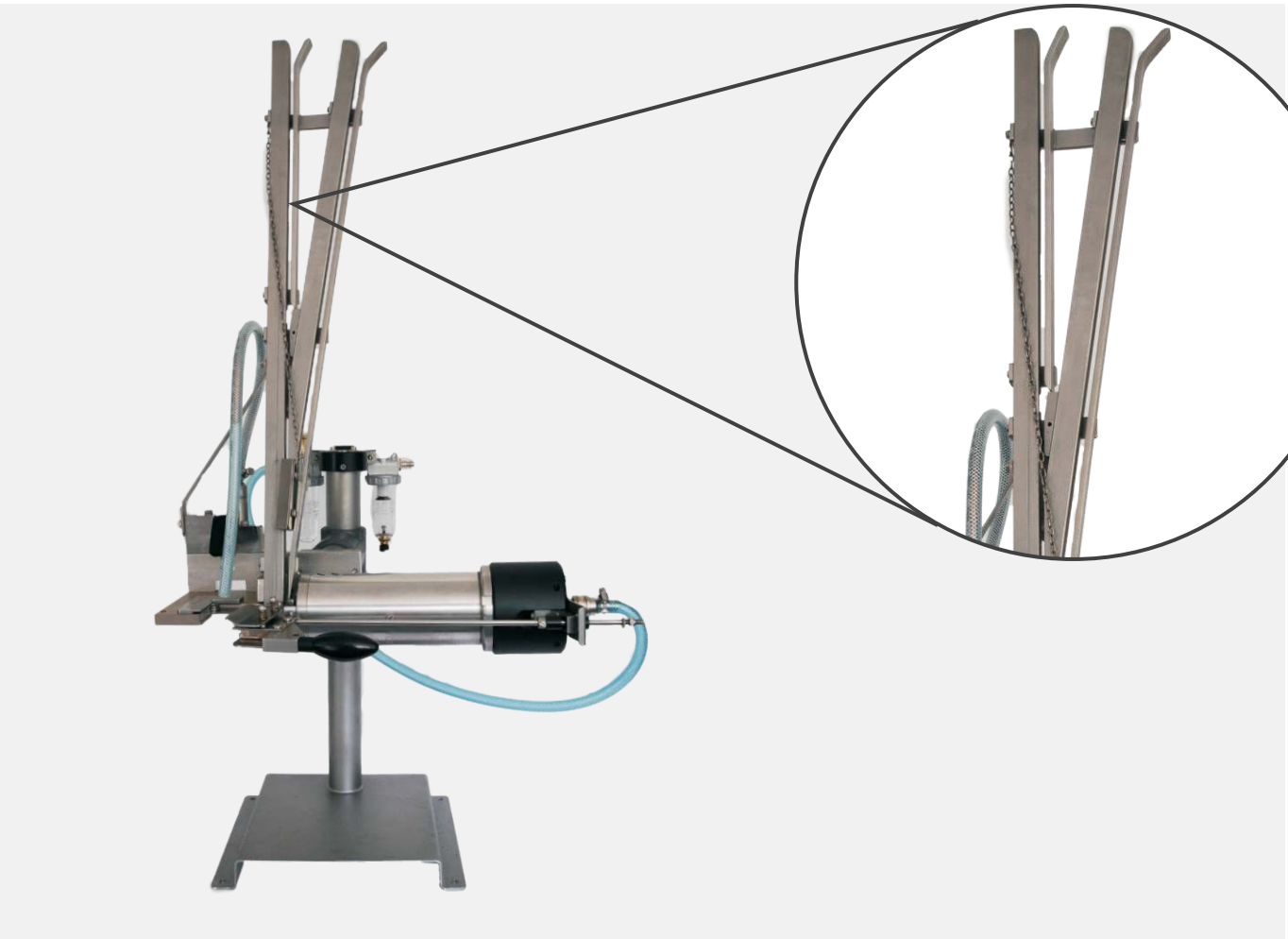

STOCCAGGIO Y
Utilizzo simultaneo di due differenti misure di clip

AQUA-CLIPPER
STOCCAGGIO Y

Con l'utilizzo di Y-Magazine AQUA-CLIPPER viene caricato con due diverse misure di clips.

Utile quando continuamente si gestiscono diverse misure di sacchetti. Consente con un solo comando di cambiare la misura della clip.

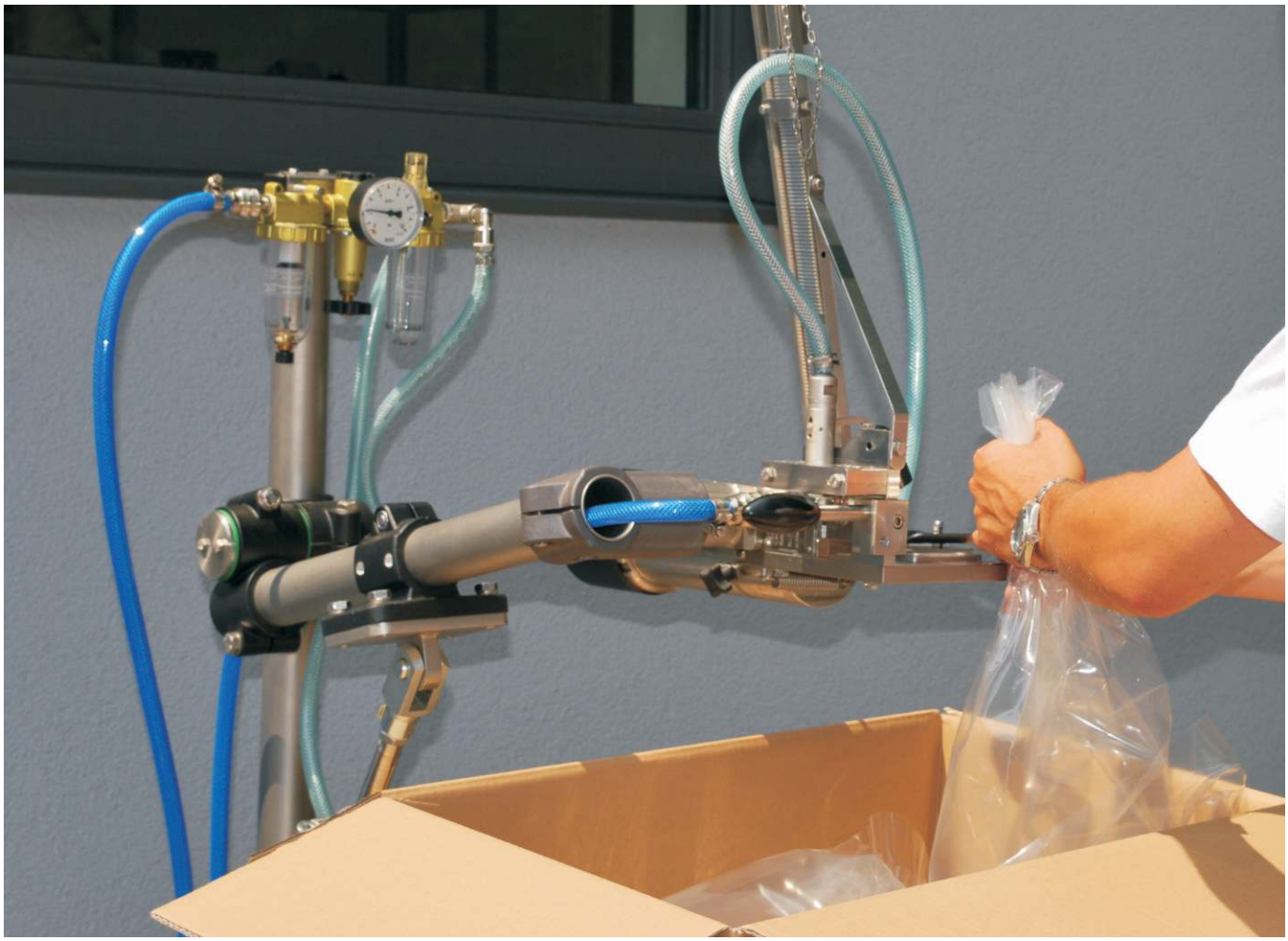

LEVA
Pratico per chi spedisce ed imballa sul nastro trasportatore

AQUA-CLIPPER
LEVA

Pratico per chi spedisce ed imballa su larga scala sul nastro trasportatore, la leva è stata sviluppata per consentire di far arrivare il sigillo al sacchetto e non al contrario. Il risultato: più rapidità e meno fatica. I sacchetti restano nella scatola e sono trasportati dal nastro trasportatore.

CLIPS DI ALTA PRECISIONE
Ottimi risultati con le clips di alta precisione

AQUA-CLIPPER
CLIPS DI ALTA PRECISIONE

Solo utilizzando le clips originali di alta qualità, il sistema di sigillatura AQUA-CLIPPER raggiunge i massimi risultati in tutta sicurezza. L'utilizzo di clip asiatiche od americane di bassa qualità può compromettere la tenuta dei sacchetti e danneggiare AQUA-CLIPPER. Anche una piccola imperfezione nella clip puo' causare una perdita di ossigeno nel sacchetto durante le ore di trasporto. Le nostre clips di precisione sono prodotte specificatamente per imballare i pesci ornamentali. Ogni singola clip è soggetta a controlli di produzione. E' coperta di una cera che ne garantisce una esatta gestione nella AQU-CLIPPER e prolunga la durata dello stampo addetto a formare le clips.

AQUARIUM MÜNSTER -
FISH LIKE US

I pesci ornamentali ed il nome Pahlsmeier –Aquarium Münster sono stati strettamente collegati per decenni. Il tutto ebbe inizio con una ditta di allevamento dei pesci fondata da Adolf Pahlsmeier Snr. nel 1926 che ottenne ben presto riconoscimenti internazionali.

Sotto la direzione di Adolf Pahlsmeier jr. la società si sviluppo' ulteriormente in grossista, importatore ed esportatore di pesci ornamentali.

La scoperta pionieristica di FAUNAMOR, il primo rimedio contro Ichthyophthirius (malattia dei puntini bianchi), modificò nel 1968 l'attività dell'azienda. Si amplio' progressivamente la gamma dei prodotti per acquario di alta qualità fino a diventare oggi il ramo di attività più importante.

In tempi recenti la ditta si è ulteriormente sviluppata per adeguarsi alle normative di legge ed agli standard farmaceutici. Oggi la ditta è diretta dai Dirk Pahlsmeier, Mark Pahlsmeier e Moritz Pahlsmeier. I Partners Aquarium Münster sono presenti in tutti i più importanti mercati del mondo. In Italia, Aquarium Münster è distribuita da AQUARISTICA SRL BOLOGNA www.aquaristica.it

Dirk Pahlsmeier

Mark Pahlsmeier

Moritz Pahlsmeier

Aquarium Münster Pahlsmeier GmbH
Galgheide 8
D-48291 Telgte (Germania)

Telefono: +49 2504 9304-0
Fax: +49 2504 9304-20

www.aquarium-munster.com
info@aquarium-munster.com

wueins concept

COPYRIGHT AQUARIUM MÜNSTER PAHLSMEIER GMBH