Aquarium Münster

Fish like us

AQUA-CLIPPER

COMFORT, EFFICIËNTIE, ZEKERHEID

www.aquarium-munster.com

D092020P

COMFORT, EFFICIËNTIE, ZEKERHEID
AQUA-CLIPPER SEALING SYSTEMS

AQUA-CLIPPER doen al tientallen jaren wereldwijd dienst. Ze vullen een vistransportzak met pure zuurstof en sluiten deze waterdicht af met een aluminium clip.

Dit maakt een transport veilig zonder enige problemen, vele uren lang. AQUA-CLIPPER afsluitmachines zijn volledig automatisch, zeer robuust, eenvoudig en efficiënt in gebruik.

AQUA-CLIPPER heeft een behuizing van roestvrij staal. Het maakt niet uit of u een AQUA-CLIPPER gebruikt in vochtige tropische hitte of een poolklimaat, met zoet- of zeewater. We hebben uitgebreide ervaringen via langetermijngebruikers in elke regio ter wereld. AQUA-CLIPPER kan elk soort materiaal vistransportzak aan, van enkelvoudig minizakje tot grote dubbele zakken. Iedereen die omgaat met het verpakken van vissen waardeert de eenvoudige bediening en de enorm hoge outputsnelheid.

Het met zuurstof vullen van een zak en deze afsluiten kost slechts enkele seconden.

En zoals bekend is dat tijd geld is, is het systeem helemaal overtuigend als we naar de economische aspecten kijken.

We hebben een passende AQUA-CLIPPER voor ieder doeleinde. Vraag om ons advies.

Aquarium Münster
CERTIFIED
Quality Management Department

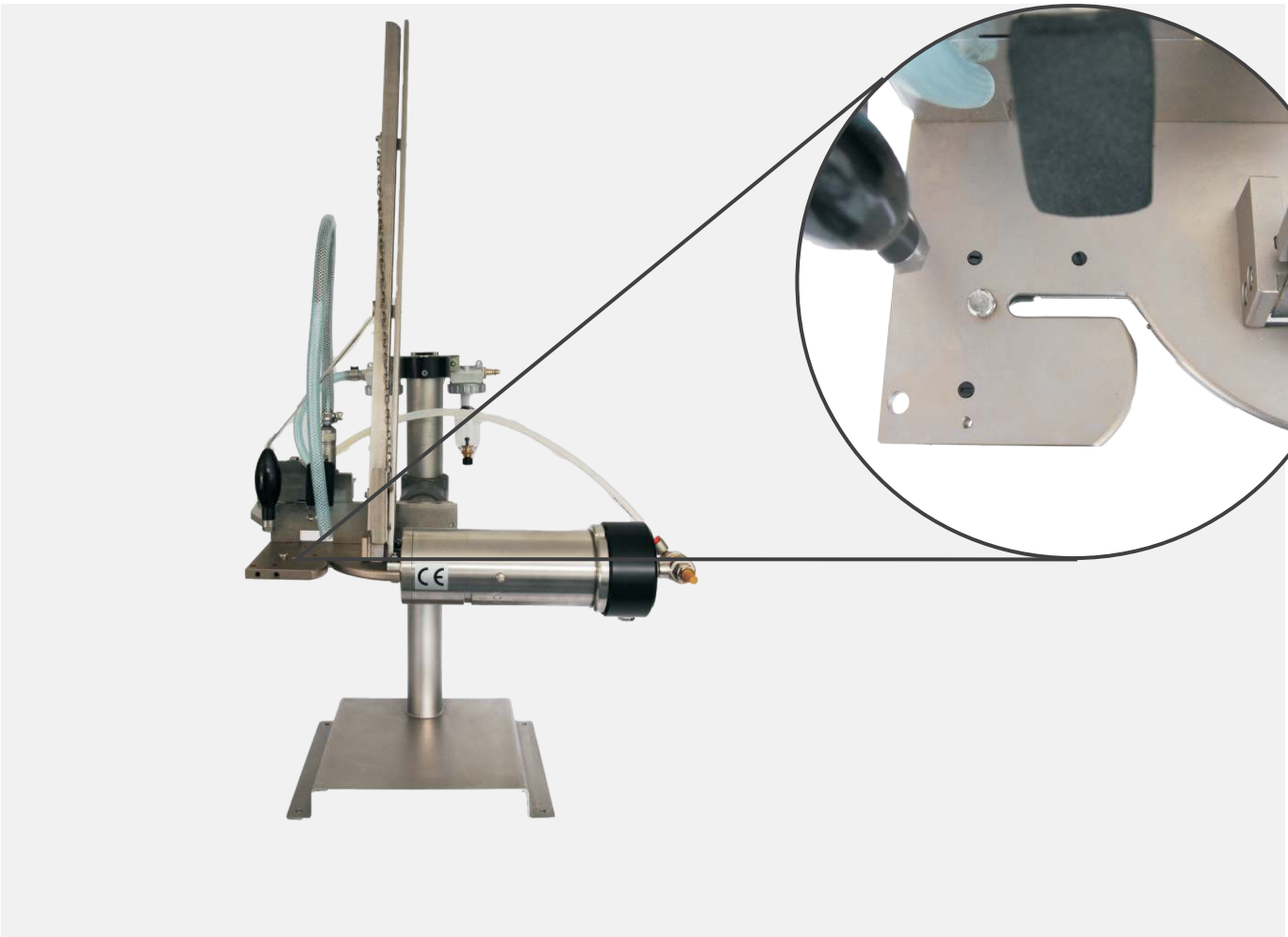

AQUA-CLIPPER 206 + 406
voor zakken tot 50 cm breedte

De modellen AQUA-CLIPPER 206 en AQUA-CLIPPER 406 met gegleufde clip-zone zijn de eerste stappen in de wereld van AQUA-CLIPPER afsluitsystemen. Ze bieden volledige functionaliteit voor vistransportzakken tot 50 cm breedte.

AQUA-CLIPPER
MODEL AQUA-CLIPPER 206

Cliptypes	175, 200
voor zakken	breedte max. 33 cm
	met een dikte van max. 80 µm
Magazijncapaciteit	240 clips
Gewicht zonder standaard	ongeveer 11 kg
Afmetingen	52 x 25 x 64 mm (W x D x H)
Luchtdruk	max. 6 bar
Luchtverbuik	4 Nl per cyclus bij 6 bar

AQUA-CLIPPER
MODEL AQUA-CLIPPER 406

Cliptypes	370, 400, 425, 450
voor zakken	breedte max. 50 cm
	met een dikte van max. 80 µm
Magazijncapaciteit	240 clips
Gewicht zonder standaard	ongeveer 11 kg
Afmetingen	52 x 25 x 64 mm (W x D x H)
Luchtdruk	max. 6 bar
Luchtverbuik	4 Nl per cyclus bij 6 bar

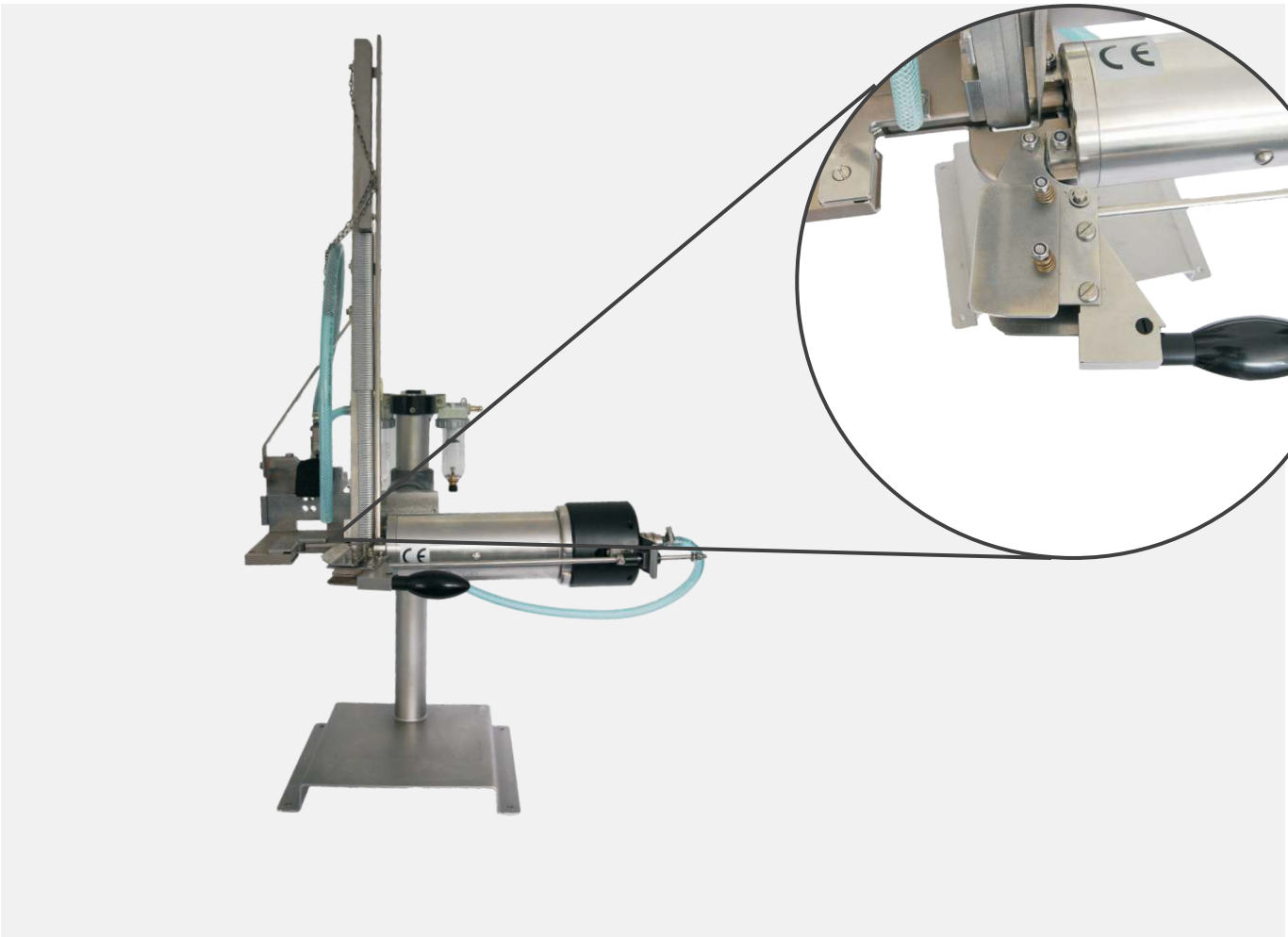

AQUA-CLIPPER 407
Universele machine
voor kleine alsook grotere zakken

Het AQUA-CLIPPER 407 model is het comfort model voor de meeste afsluitingstaken in vistransport. Dankzij de geleider kan zelfs dikker materiaal in de machine worden ingebracht. Kleine zakjes alsook grote zakken worden betrouwbaar verwerkt met AQUA-CLIPPER 407. Met name dubbele zakken kunnen in één handeling worden afgesloten. Met extra opties kan de AQUA-CLIPPER 407 voor veel taken worden geüpgraded.

AQUA-CLIPPER
MODEL AQUA-CLIPPER 407

Cliptypes	370, 400, 425, 450
voor zakken	breedte 20 - 50 cm
	met een dikte van max. 100 µm
Magazijncapaciteit	240 clips
Gewicht zonder standaard	ongeveer 11 kg
Afmetingen	52 x 25 x 64 mm (W x D x H)
Luchtdruk	max. 6 bar
Luchtverbuik	4 Nl per cyclus bij 6 bar

Extra opties

Optie 407 vario	met Y-magazijn voor het snel wisselen van clips
Optie 407 plus	met hendel voor het verpakken aan de lopende band
Optie 407 vario plus	met Y-magazijn en hendel

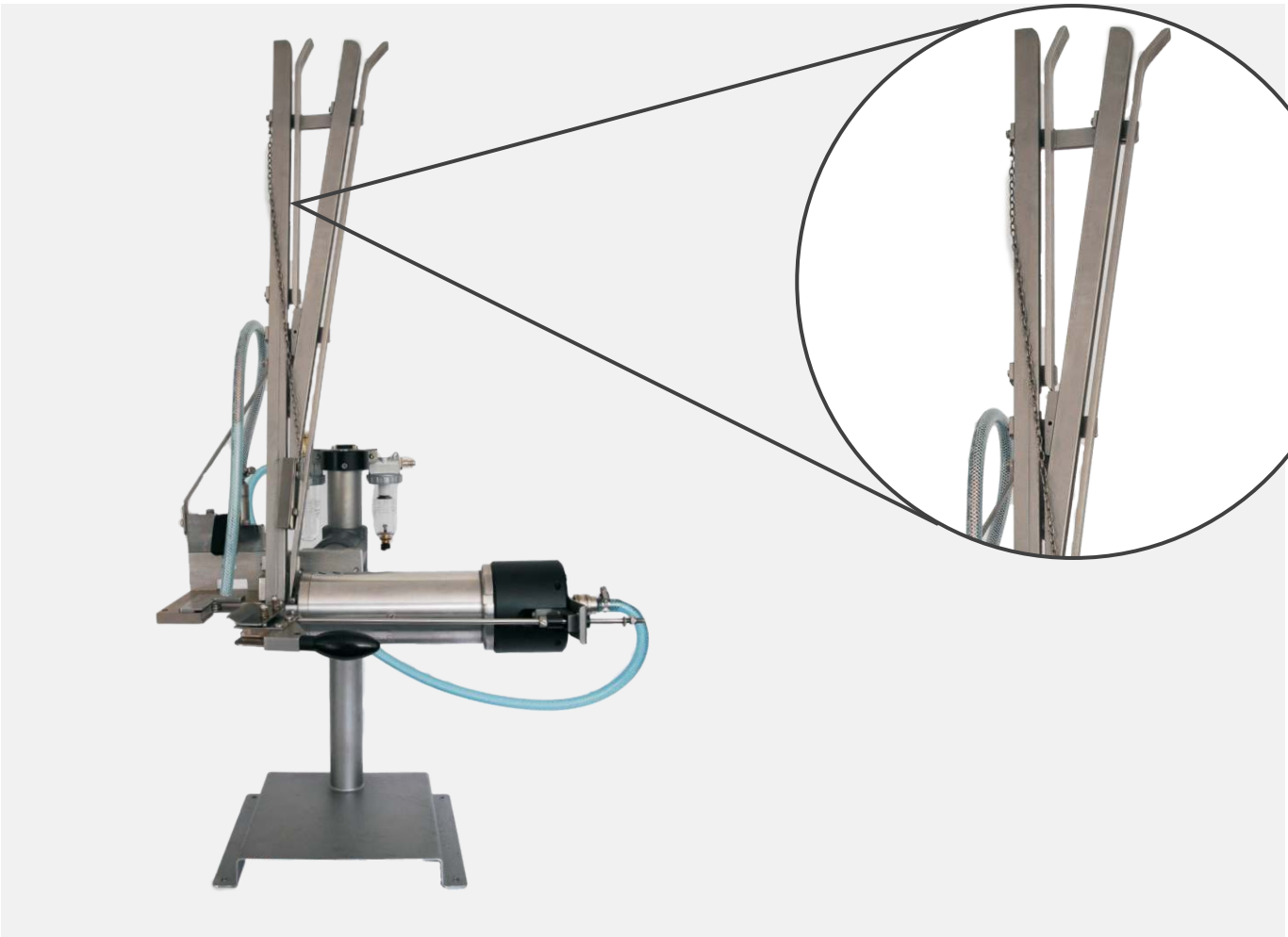

Y-MAGAZIJN
Voor het gelijktijdige gebruik
van twee verschillende maten clips

AQUA-CLIPPER
Y-MAGAZIJN

Dankzij het Y-magazijn kan de AQUA-CLIPPER worden gevuld met clips van twee verschillende maten.

Indien u steeds verschillende maten zakken verwerkt, kunt u met één enkele beweging tussen de twee maten clips schakelen.

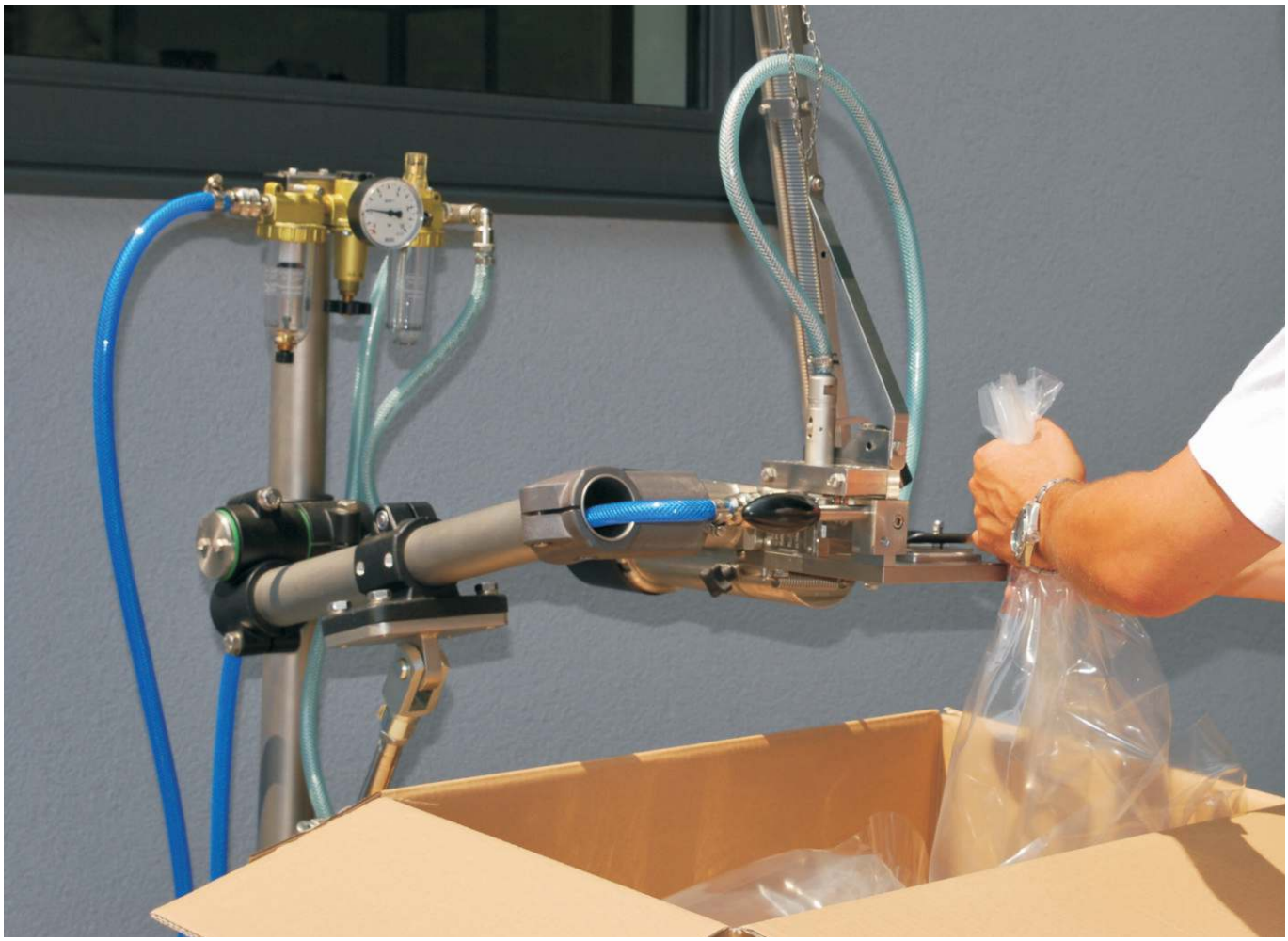

HENDEL
Speciaal voor verzenders die aan de lopende band verpakken

AQUA-CLIPPER
HENDEL

Speciaal voor verzenders die op grote schaal aan de lopende band verpakken, is er een hendel ontwikkeld waarmee de afsluiting naar de zak komt en niet meer andersom. Het resultaat: Meer afsluitingen met minder energiebehoefte. De zakken blijven in de doos en kunnen worden verplaatst door de lopende band.

HIGH PRECISION CLIPS
Volledige prestaties en veiligheid met clips van hoge precisie

AQUA-CLIPPER
HIGH PRECISION CLIPS

Alleen door het gebruiken van hoogwaardige originele clips, kan het AQUA-CLIPPER afsluitsysteem haar volledige prestaties en veiligheid bereiken. Het gebruiken van laagwaardige clips van Aziatische of Amerikaanse makelij kan van invloed zijn op hoe dicht de afgesloten zak is en mogelijk schade toebrengen aan de AQUA-CLIPPER in het gebruik. Zelfs een kleine, nauwelijks zichtbare braam of een klein groefje kan de zak zuurstof doen verliezen tijdens transport. Onze clips worden met hoge nauwkeurigheid speciaal geproduceerd voor het verpakken van siervissen. Elke onafhankelijke clip wordt geproduceerd en ontbraamd met hoge precisie. Een coating van was zorgt voor precieze verwerking door de AQUA-CLIPPER en verlengt de levensduur van de matrix die de clips vormt.

AQUARIUM MÜNSTER -
FISH LIKE US

MADE IN GERMANY
QUALITY SINCE 1926

Siervissen en de naam Pahlsmeier en Aquarium Münster zijn al tientallen jaren onafscheidelijk. Het begon allemaal met een kweekbedrijf voor siervissen, opgericht door Adolf Pahlsmeier Sr. in 1926, een bedrijf dat al snel internationale erkenning bereikte.

Onder leiding van Adolf Pahlsmeier jr. werd het bedrijf verder ontwikkeld tot een siervissengroothandel. Import en export kwamen nu op de voorgrond.

Met de grensverleggende uitvinding van FAUNAMOR, het eerste geneesmiddel tegen Ichthyophthirius (Witte Stip), werd het bedrijfsconcept gewijzigd in 1968. Het assortiment hoogwaardige aquaristiek producten werd continu uitgebreid en is vandaag de dag het belangrijkste onderdeel. Mijlpalen gedurende deze periode waren de exclusieve distributie van FURANACE-P (later: AQUAFURAN) en de ontwikkeling van het gepatenteerde doseringssysteem series-P. Andere innovaties zijn de AQUA-CLIPPER, verschillende onderwaterlijmen en AQUAVITAL BACTOSPRINT, het eerste 2-componenten-product met geïmmobiliseerde micro-organismen die onmiddellijk voor gebruik worden geactiveerd.

In de meest recente jaren heeft het bedrijf zich ontwikkeld tot een dienstverlener voor productie op contractbasis en van diensten om te voldoen aan wettelijke voorschriften en farmaceutische normen. Tegenwoordig wordt het bedrijf geleid door Dirk Pahlsmeier, Mark Pahlsmeier en Moritz Pahlsmeier. Aquarium Münster partners kunnen worden gevonden in alle belangrijke markten in de hele wereld.

Dirk Pahlsmeier

Mark Pahlsmeier

Moritz Pahlsmeier

Aquarium Münster Pahlsmeier GmbH
Galgheide 8
D-48291 Telgte (Duitsland)

Tel.: +49 2504 9304-0
Fax: +49 2504 9304-20

www.aquarium-munster.com
info@aquarium-munster.com

wuleins concept

COPYRIGHT AQUARIUM MÜNSTER PAHLSMEIER GMBH